Fingerschutz fur Rollosysteme | Lange: 1925 mm | ... (Artikelnummer: SP0044)

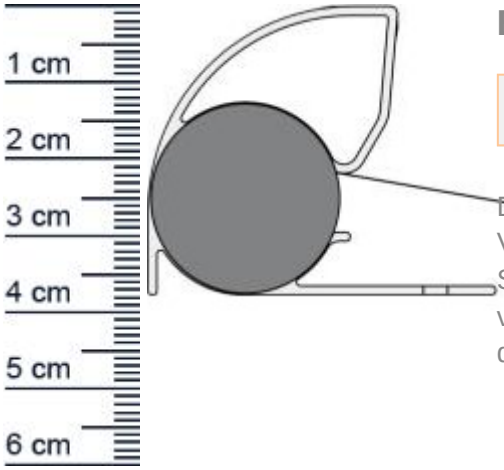

Beschreibung:

Dieser Artikel wird **ausschlielich mit GLS** versendet.

Das **Fingerschutzprofil SP0044 in der Farbe Schwarz** dient zur Vermeidung von Fingerquetschungen an Rollosystemen. Es ist ein Spezialprofil, welches hauptsachlich dafur gedacht ist Verletzungen zu verhindern, insbesondere bei Kindern, alteren Menschen oder Tieren, die sich leicht an Rollos verletzen konnen.

Details zur Dichtung

- Farbe: Schwarz, Alu-silber-eloxiert
- Lange: 1925 mm
- Hohe: 38 mm
- Breite: 46 mm
- Material: Aluminium, Leinen

Besonderheiten der Dichtung

- Witterungsbestandig
- Lichtriss-, UV- und ozonbestandig

Unsere Fingerschutzprofil lassen sich ganz leicht und ohne Vorkenntnisse einbauen:

1. Messen Sie die Tur ab und sagen Sie das Profil in auf entsprechende Lande zu.
2. Anschlieend konnen Sie das Fingerschutzprofil an Tur und Turzarge festschrauben.
3. Lassen Sie das Profil von beiden Seiten einklicken und uberprufen Sie das Ergebnis, indem Sie die Tur ein paar Mal auf und zu machen.

Niederlassungen

Filiale Munchen
Franz-Josef-Delonge-Str. 12-14
81249 Munchen
Telefon: +49 (0) 89 2175 4604-0
Fax: +49 (0) 89 2175 4604-51

Servicepoint Berlin Tempelhof
Germaniastrae 144
12099 Berlin
Telefon: +49 (0) 30 7202 194-50
Fax: +49 (0) 30 7202 194-51

Produkt-Link

Graf Dichtungen

www.graf-dichtungen.de
Hotline: +49 (0) 89 2175 4604-0

Ihr Preis: 214,30 pro Stuck
(inkl. 19 % MwSt. zzgl. Verpackung & Versand)

Druckdatum: 26.11.2026

Verpackungseinheit: Stuck

EAN/GTIN Code:	4052817044445
Material:	Aluminium
Lange:	1925 mm
Farbe Rollo:	Schwarz
Farbe Gehause:	Silberfarben eloxiert
Hersteller:	Athmer oHG

Niederlassungen

Filiale Munchen
Franz-Josef-Delonge-Str. 12-14
81249 Munchen
Telefon: +49 (0) 89 2175 4604-0
Fax: +49 (0) 89 2175 4604-51

Servicepoint Berlin Tempelhof
Germaniastrae 144
12099 Berlin
Telefon: +49 (0) 30 7202 194-50
Fax: +49 (0) 30 7202 194-51

Produkt-Link