Fingerschutz für Rollosysteme | Länge: 1925 mm | ... (Artikelnummer: SP0044)

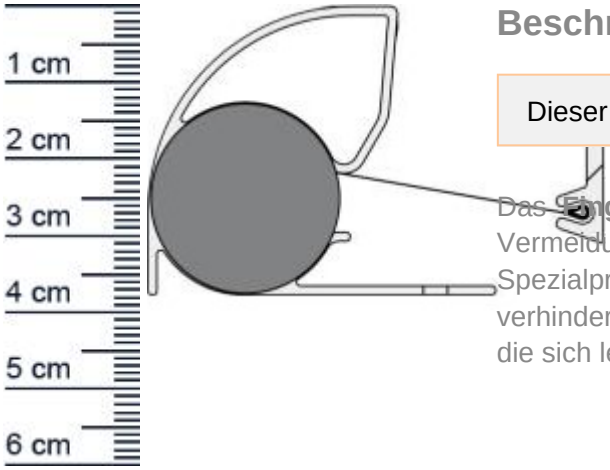

Beschreibung:

Dieser Artikel wird **ausschließlich mit GLS** versendet.

Das **Fingerschutzprofil SP0044 in der Farbe Schwarz** dient zur Vermeidung von Fingerquetschungen an Rollosystemen. Es ist ein Spezialprofil, welches hauptsächlich dafür gedacht ist Verletzungen zu verhindern, insbesondere bei Kindern, älteren Menschen oder Tieren, die sich leicht an Rollos verletzen können.

Details zur Dichtung

- Farbe: Schwarz, Alu-silber-eloxiert
- Länge: 1925 mm
- Höhe: 38 mm
- Breite: 46 mm
- Material: Aluminium, Leinen

Besonderheiten der Dichtung

- Witterungsbeständig
- Lichtriss-, UV- und ozonbeständig

Unsere Fingerschutzprofil lassen sich ganz leicht und ohne Vorkenntnisse einbauen:

1. Messen Sie die Tür ab und sägen Sie das Profil in auf entsprechende Lände zu.
2. Anschließend können Sie das Fingerschutzprofil an Tür und Türzarge festschrauben.
3. Lassen Sie das Profil von beiden Seiten einklicken und überprüfen Sie das Ergebnis, indem Sie die Tür ein paar Mal auf und zu machen.

Niederlassungen

Filiale München
Franz-Josef-Delonge-Str. 12-14
81249 München
Telefon: +49 (0) 89 2175 4604-0
Fax: +49 (0) 89 2175 4604-51

Servicepoint Berlin Tempelhof
Germaniastraße 144
12099 Berlin
Telefon: +49 (0) 30 7202 194-50
Fax: +49 (0) 30 7202 194-51

Produkt-Link

Ihr Preis: 207,16 € pro Stück
(inkl. 19 % MwSt. zzgl. Verpackung & Versand)

Druckdatum: 14.12.2025

Verpackungseinheit: Stück

EAN/GTIN Code:	4052817044445
Material:	Aluminium
Länge:	1925 mm
Farbe Rollo:	Schwarz
Farbe Gehäuse:	Silberfarben eloxiert
Hersteller:	Athmer oHG