Kühlschrankdichtungsrahmen | Höhe: 14 mm | Farbe ... (Artikelnummer: KUE0124)

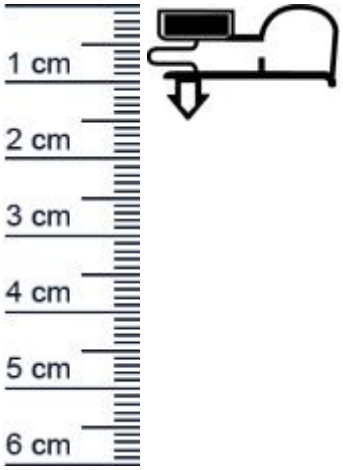

Beschreibung:

Dieser Artikel wird **ausschließlich mit GLS** versendet.

Die **Kühlschrankdichtung KUE0124 in der Farbe Weiß** erhalten Sie bei uns als fertig verschweißten Rahmen mit Steckprofil. Dieser Kühlschrankdichtungsrahmen kann an Kühlschränken und Kühltruhen verschiedener Hersteller montiert werden. Mit dieser leistungsfähigen Dichtung können Sie verhindern, dass warme Luft oder Feuchtigkeit ungehindert eindringen. Kühlschränke zählen mitunter zu den größten „Energiefressern“ im Haushalt, was durch defekte Dichtungen weiter in die Höhe getrieben wird. Zudem besteht bei einer spröden und rissigen Gummidichtung die Gefahr, dass der Kühlschrank zu einem Nährboden für gefährlichen Schimmel wird. Die Größe des gewünschten Rahmens können Sie individuell festlegen. Nutzen Sie zum korrekten ausmessen auch gerne unseren Expertentipp.

Details zum Dichtungsprofil

- Höhe: 14 mm
- Breite: 22 mm
- Hohlkammern: 3
- Befestigung: Steckprofil
- Material: PVC

Besonderheiten der Dichtung

- Der fertig geschweißte Rahmen muss nur noch eingebaut werden!
- Ohne Magnet
- Langlebige, leistungsfähige und wartungsfreie Dichtung für Kühlschränke
- Beinhaltet keine gefährlichen Chemikalien

Hinweis: Dichtungsprofile und Dichtungsrahmen mit/ohne Magneteinlage stellen im Sinne des §5, Abs.1, Nr.1 des Deutschen

Lebensmittel- und Bedarfsgegenständegesetzes (LMBG) keine Bedarfsgegenstände dar, da sie bei bestimmungsmäßen Gebrauch nicht direkt mit Lebensmitteln in Berührung kommen.

Es kann vorkommen, dass die Polarität (Schließkraft) des Magneten nicht sofort gegeben ist, dies kann bis zu 48h dauern und stellt keinen Reklamationsgrund da.

Tipp: Sollte der Magnet nicht sofort haften, stellen Sie einen schweren Gegenstand (z. B. einen Eimer Wasser) gegen die geschlossene Tür, um den Druck zu erhöhen.

Ihr Preis: 21,85 € pro Rahmen
(inkl. 19 % MwSt. zzgl. Verpackung & Versand)

Druckdatum: 07.07.2025

Verpackungseinheit: Rahmen

EAN/GTIN Code:	4052817096864
Farbe:	Weiß
Beinhaltet Magnet:	1
Hohlkammern:	3
Einbauart:	Mit Magnet
Material:	PVC
Profilart:	Steckprofil
Hersteller:	Graf-Dichtungen GmbH
Hohlkammern ohne Magnetkammer:	2
Bauform:	Als geschweißter Rahmen
Breite in mm:	22
Höhe in mm:	14
Nutbreite (in mm):	5