Kühlschrankdichtungsrahmen | Höhe: 20,1 mm | Far ... (Artikelnummer: KUE0087)

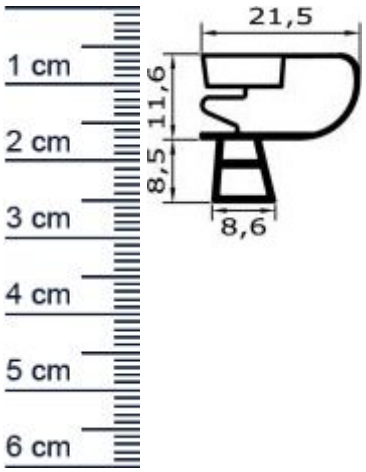

Beschreibung:

Dieser Artikel wird **ausschließlich mit GLS** versendet.

Die **Kühlschrankdichtung KUE0087 in der Farbe Grau** ist ein Steckprofil mit Magnet, dass wir für Sie in den gewünschten Maßen bereits zu einem Rahmen verschweißen. Dieser Kühlschrankdichtungsrahmen kann unter anderem an Kühlschränken von IME und Alaska montiert werden. Mit dieser hochwertigen Dichtung können Sie verhindern, dass warme Luft in Ihren Kühlschrank eindringt. Ein undichter Kühlschrank bietet gefährlichem Schimmel einen Nährboden. Zudem gelten Kühlschränke und -boxen als enorme Energiefresser. Mit einer passenden Dichtung jedoch, können die Kosten signifikant gesenkt werden. Die Größe des Rahmens können Sie nach Ihren Wünschen individuell selbst festlegen.

Details zum Dichtungsprofil

- Höhe: 20,1 mm
- Breite: 21,5 mm
- Hohlkammern: 4
- Befestigung: Steckprofil
- Material: Weich-PVC

Besonderheiten der Dichtung

- Der fertig geschweißte Rahmen muss nur noch eingebaut werden!
- Mit Magnet
- Langlebige, leistungsfähige und wartungsfreie Dichtung
- Beinhaltet keine gefährlichen Chemikalien

Hinweis: Dichtungsprofile und Dichtungsrahmen mit/ohne Magneteinlage stellen im Sinne des §5, Abs.1, Nr.1 des Deutschen Lebensmittel- und Bedarfsgegenständegesetzes (LMBG) keine Bedarfsgegenstände dar, da sie bei bestimmungsmäßen Gebrauch nicht direkt mit Lebensmitteln in Berührung kommen.

Niederlassungen

Filiale München
Franz-Josef-Delonge-Str. 12-14
81249 München
Telefon: +49 (0) 89 2175 4604-0
Fax: +49 (0) 89 2175 4604-51

Servicepoint Berlin Tempelhof
Germaniastraße 144
12099 Berlin
Telefon: +49 (0) 30 7202 194-50
Fax: +49 (0) 30 7202 194-51

Produkt-Link

Es kann vorkommen, dass die Polarität (Schließkraft) des Magneten nicht sofort gegeben ist, dies kann bis zu 48h dauern und stellt keinen Reklamationsgrund da.

Tipp: Sollte der Magnet nicht sofort haften, stellen Sie einen schweren Gegenstand (z. B. einen Eimer Wasser) gegen die geschlossene Tür, um den Druck zu erhöhen.

Ihr Preis: 24,18 € pro Rahmen
(inkl. 19 % MwSt. zzgl. Verpackung & Versand)

Druckdatum: 18.09.2025

Verpackungseinheit: Rahmen

EAN/GTIN Code:	4052817041451
Farbe:	Grau
Beinhaltet Magnet:	1
Hohlkammern:	4
Einbauart:	Mit Magnet
Material:	Weich-PVC
Profilart:	Steckprofil
Hersteller:	Alaska
Hohlkammern ohne Magnetkammer:	3
Bauform:	Als geschweißter Rahmen
Breite in mm:	21
Höhe in mm:	20
Nutbreite (in mm):	8