Schall-Ex Ultra WS Absenkdichtung von Athmer | L ... (Artikelnummer: SP5461)

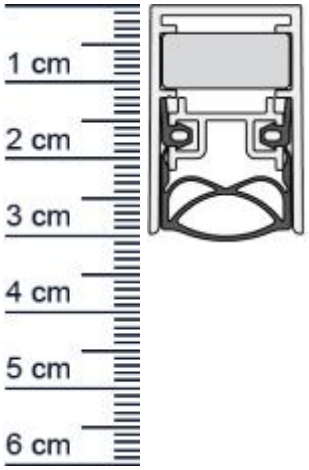

Beschreibung:

Dieser Artikel wird **ausschlielich mit GLS** versendet.

Die **Schall-EX Ultra WS Absenkdichtung SP5461** von Athmer ist eine, nach DIN EN 1670 geprufte, Absenkdichtung, welche sich fur Schall-, Rauch- und Feuerschutzturen eignet.
Die Dichtung enthalt hochwertige Edelstahlfedern und eine nicht rostende Innenmechanik. Die Absenkautomatik senkt und hebt sich mit dem Schlieen und Offnen der Tur, ohne dabei uber den Boden zu schleifen. Zudem verfugt sie uber eine hohe Schalldammung.

Technische Daten zur Absenkdichtung

- Lieferlange: 1083 mm (fur 1110 mm Normtur)
- Hohe: 30 mm
- Breite: 19,7 mm
- Material der Dichtung: Silikon selbstverloschend
- Material des Profils: Aluminium

Besonderheiten der Absenkdichtung

- gleicht einen Turspalt von bis zu 12 mm aus
- automatischer Hohen- und Niveauausgleich
- einseitige Auslosung
- eignet sich fur Schallschutz, Rauchschutz und Feuerschutz

Zur Information fur Sie: Eine Schall-EX anzubringen ist ganz einfach und erfordert kein besonderes Geschick. Die Montage erfolgt durch seitliche Befestigungswinkel und Druckplatten. Das benotigte Zubehor fur die Befestigung ist im Lieferumfang enthalten.

Ihr Preis: 81,97 pro Stuck
(inkl. 19 % MwSt. zzgl. Verpackung & Versand)

Druckdatum: 24.11.2026

Niederlassungen

Filiale Munchen
Franz-Josef-Delonge-Str. 12-14
81249 Munchen
Telefon: +49 (0) 89 2175 4604-0
Fax: +49 (0) 89 2175 4604-51

Servicepoint Berlin Tempelhof
Germaniastrae 144
12099 Berlin
Telefon: +49 (0) 30 7202 194-50
Fax: +49 (0) 30 7202 194-51

Produkt-Link

Verpackungseinheit: Stuck

EAN/GTIN Code:	4052817052853
Farbe:	Alu-werkblank
Nutbreite in mm:	20 mm
Einbauart:	Zum Einfrasen
Material:	Aluminium
Lange:	1083 mm
DIN-Richtung:	Beidseitig verwendbar, DIN-L (Links), DIN-R (Rechts)
Hubhohe bis:	12 mm
Hersteller:	Athmer oHG
Turart:	Auentur, Innentur
Kurzbar um:	125 mm
Fur Feuerschutzturen:	Ja