Graf Dichtungen

www.graf-dichtungen.de
Hotline: +49 (0) 89 2175 4604-0

Magnetomat | magnetische Absenkdichtung | Lange: ... (Artikelnummer: BW0221)

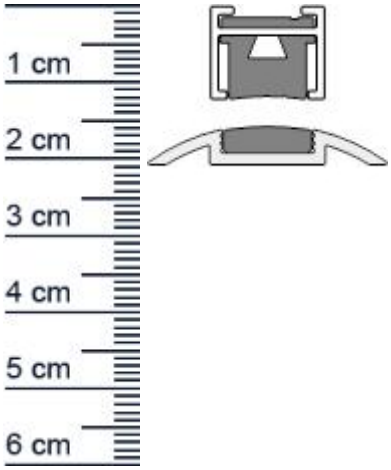

Beschreibung:

Dieser Artikel wird **ausschlielich mit GLS** versendet.

Der **Magnetomat BW0221 in der Farbe Silber** ist eine Absenkdichtung, die mit Hilfe von Magnetismus groere Spalten unter Ihren Turen abdichtet. Dadurch verhindert sie, dass warme Luft aus ihrer Wohnung entweichen oder kalte Luft eindringen kann. Auf diese Weise steigert sich Ihr Wohnkomfort betrachtlich und ihre Heizkosten konnen gesenkt werden.

Technische Daten zur Absenkdichtung

- Lange: 958 mm
- Hohe: 12 mm
- Nutma: 14,8 mm
- Hubhohe: 5 mm
- Kurzbar: Ja
- Material: Aluminium

Besonderheiten der Absenkdichtung

- gleicht einen Turspalt aus
- Beliebig kurzbar
- DIN-Richtung: Beidseitig verwendbar

Ihr Preis: 68,23 pro Stuck
(inkl. 19 % MwSt. zzgl. Verpackung & Versand)

Druckdatum: 24.11.2026

Verpackungseinheit: Stuck

EAN/GTIN Code: 4052817068373
Farbe: Silber
Nutbreite in mm: 15 mm
Material: Aluminium

Niederlassungen

Filiale Munchen
Franz-Josef-Delonge-Str. 12-14
81249 Munchen
Telefon: +49 (0) 89 2175 4604-0
Fax: +49 (0) 89 2175 4604-51

Servicepoint Berlin Tempelhof
Germaniastrae 144
12099 Berlin
Telefon: +49 (0) 30 7202 194-50
Fax: +49 (0) 30 7202 194-51

Produkt-Link

Lange:	958 mm
DIN-Richtung:	Beidseitig verwendbar, DIN-L (Links), DIN-R (Rechts)
Hubhohe bis:	5 mm
Hersteller:	Athmer oHG

Niederlassungen

Filiale Munchen
Franz-Josef-Delonge-Str. 12-14
81249 Munchen
Telefon: +49 (0) 89 2175 4604-0
Fax: +49 (0) 89 2175 4604-51

Servicepoint Berlin Tempelhof
Germaniastrae 144
12099 Berlin
Telefon: +49 (0) 30 7202 194-50
Fax: +49 (0) 30 7202 194-51

Produkt-Link