Dusch-Magnetprofil 90° | 6 - 8 mm Glasstärke | F ... (Artikelnummer: SP0002)

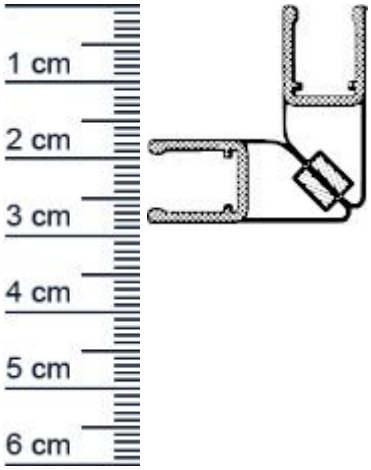

Beschreibung:

Dieser Artikel wird **ausschließlich mit GLS** versendet.

Die **Duschdichtung SP0002** ist ein Dusch- Magnetprofil mit einem 90° Winkel. Das Hart-PVC (zum Aufstecken auf das Glas) ist weitgehend transparent. Die Hohlkammer ist aus weichem PVC und die Oberfläche leicht strukturiert. Zur Montage wird das Profil auf die Glasscheibe aufgesteckt bzw. aufgeschoben.

Details zur Dichtung

- Länge: 2 Meter
- Höhe: 11 mm (einzeln)
- Breite: 27 mm (einzeln)
- Glasstärke: 6 - 8 mm
- Befestigung: zum Aufstecken
- Material: PVC, Hart-PVC

Besonderheiten der Dichtung

- **eignet sich für 6 - 8 mm Glasstärke**
- für Eckdusche, Fünfeckdusche und Viertelkreis geeignet
- mit Magnet

Pflegehinweis: Bitte nutzen Sie zur Reinigung dieses Profils nur chlorfreie, nichtalkalische Reiniger. Scheuermittel sollten gemieden werden. Die Lebensdauer der Dichtung ist von UV-Einstrahlung, örtlichen Gegebenheiten und Pflegepraktiken abhängig.

Ihr Preis: 32,13 € pro Paar
(inkl. 19 % MwSt. zzgl. Verpackung & Versand)

Druckdatum: 07.12.2025

Verpackungseinheit: Paar

Niederlassungen

Filiale München
Franz-Josef-Delonge-Str. 12-14
81249 München
Telefon: +49 (0) 89 2175 4604-0
Fax: +49 (0) 89 2175 4604-51

Servicepoint Berlin Tempelhof
Germaniastraße 144
12099 Berlin
Telefon: +49 (0) 30 7202 194-50
Fax: +49 (0) 30 7202 194-51

Produkt-Link

Graf Dichtungen

www.graf-dichtungen.de
Hotline: +49 (0) 89 2175 4604-0

EAN/GTIN Code:	4052817043998
Farbe:	Transparent
Glasstärke:	6-8 mm
Duschkabinentyp:	Eckdusche, Faltwand, Fünfeckdusche, Niesche, Runddusche, Viertelkreis
Magnet:	Mit Magnet
Einbauart:	Mit Magnet
Material:	PVC
Länge:	2010 mm
Einbauort:	Für die Glastür
Montage:	Zum Aufstecken
Hersteller:	Graf-Dichtungen GmbH

Niederlassungen

Filiale München
Franz-Josef-Delonge-Str. 12-14
81249 München
Telefon: +49 (0) 89 2175 4604-0
Fax: +49 (0) 89 2175 4604-51

Servicepoint Berlin Tempelhof
Germaniastraße 144
12099 Berlin
Telefon: +49 (0) 30 7202 194-50
Fax: +49 (0) 30 7202 194-51

Produkt-Link