Graf Dichtungen

www.graf-dichtungen.de
Hotline: +49 (0) 89 2175 4604-0

# Magnetomat | magnetische Absenkdichtung | Lange: ... (Artikelnummer: BW0223)

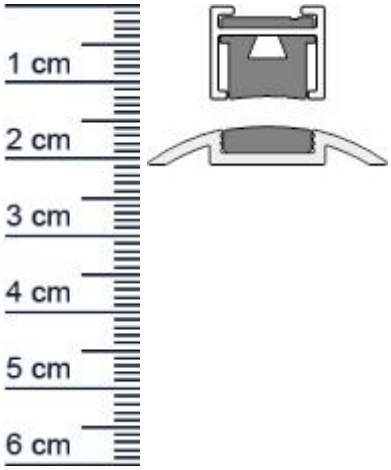


## Beschreibung:

Dieser Artikel wird **ausschlielich mit GLS** versendet.

Der **Magnetomat BW0223 in der Farbe Silber** ist eine Absenkdichtung, die mit Hilfe von Magnetismus groere Spalten unter Ihren Turen abdichtet. Dadurch verhindert sie, dass warme Luft aus ihrer Wohnung entweichen oder kalte Luft eindringen kann. Auf diese Weise steigert sich Ihr Wohnkomfort betrachtlich und ihre Heizkosten konnen gesenkt werden.

### Technische Daten zur Absenkdichtung

- Lange: 1208 mm
- Hohe: 12 mm
- Nutma: 14,8 mm
- Hubhohe: 5 mm
- Kurzbar: Ja
- Material: Aluminium

### Besonderheiten der Absenkdichtung

- gleicht einen Turspalt aus
- Beliebig kurzbar
- DIN-Richtung: Beidseitig verwendbar

**Ihr Preis:** 71,55 pro Stuck
(inkl. 19 % MwSt. zzgl. Verpackung & Versand)

**Druckdatum:** 24.11.2026

**Verpackungseinheit:** Stuck

**EAN/GTIN Code:** 4052817068397
**Farbe:** Silber
**Nutbreite in mm:** 15 mm
**Material:** Aluminium


### Niederlassungen

**Filiale Munchen**
Franz-Josef-Delonge-Str. 12-14
81249 Munchen
Telefon: +49 (0) 89 2175 4604-0
Fax: +49 (0) 89 2175 4604-51

**Servicepoint Berlin Tempelhof**
Germaniastrae 144
12099 Berlin
Telefon: +49 (0) 30 7202 194-50
Fax: +49 (0) 30 7202 194-51


### Produkt-Link

Graf Dichtungen

www.graf-dichtungen.de
Hotline: +49 (0) 89 2175 4604-0

| | |
|---|---|
| **Lange:** | 1208 mm |
| **DIN-Richtung:** | Beidseitig verwendbar, DIN-L (Links), DIN-R (Rechts) |
| **Hubhohe bis:** | 5 mm |
| **Hersteller:** | Athmer oHG |


**Niederlassungen**

**Filiale Munchen**
Franz-Josef-Delonge-Str. 12-14
81249 Munchen
Telefon: +49 (0) 89 2175 4604-0
Fax: +49 (0) 89 2175 4604-51

**Servicepoint Berlin Tempelhof**
Germaniastrae 144
12099 Berlin
Telefon: +49 (0) 30 7202 194-50
Fax: +49 (0) 30 7202 194-51


**Produkt-Link**