Schall-Ex Duo L-15/31 OS Absenkdichtung von Athm ... (Artikelnummer: SP5165)

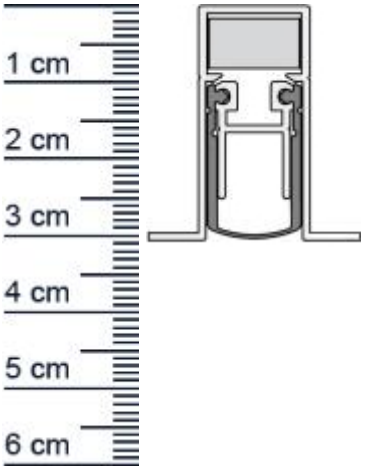

Beschreibung:

Dieser Artikel wird **ausschließlich mit GLS** versendet.

Die **Schall-EX Duo L-15/31 OS Absenkdichtung SP5165** von Athmer ist eine automatische Türabdichtung. Sie stoppt die Zugluft unter Ihren Türen! Außerdem hilft die Dichtung Heizenergie für Sie zu sparen, wenn die Wärme nicht mehr so einfach aus dem Raum entweichen kann. Zudem bietet Sie eine hohe Schalldämmung und eine beidseitige Auslösung.

Technische Daten zur Absenkdichtung

- Lieferlänge: 958 mm (für 985mm Normtür)
- Höhe: 31 mm
- Breite: 14,8 mm
- Material der Dichtung: Silikon selbstverlöschend
- Material des Profils: Aluminium

Besonderheiten der Absenkdichtung

- gleicht einen Türspalt von bis zu 14 mm aus
- automatischer Ausgleich bei schiefem Boden
- zweiseitige Auslösung
- eignet sich für Schallschutz, Rauchschutz und Feuerschutz
- Maximaler Schalldämmwert > 50 dB bei 7 mm Bodenluft (Normspalt)

Zur Information für Sie: Diese Absenkdichtung ist zum Einfräsen. Ist eine entsprechende Nut vorhanden, kann sie von unten mit bauseitigen Schrauben aufgeschraubt werden.

Ihr Preis: 65,69 € pro Stück
(inkl. 19 % MwSt. zzgl. Verpackung & Versand)

Druckdatum: 14.12.2025

Verpackungseinheit: Stück

EAN/GTIN Code:	4052817050071
Farbe:	Alu-werkblank
Nutbreite in mm:	15 mm
Einbauart:	Zum Einfräsen
Material:	Aluminium
Länge:	958 mm
DIN-Richtung:	Beidseitig verwendbar, DIN-L (Links), DIN-R (Rechts)
Hubhöhe bis:	14 mm
Hersteller:	Athmer oHG
Türart:	Außentür, Innentür
Kürzbar um:	125 mm
Für Feuerschutztüren:	Ja