Kühlschrankdichtungsrahmen | Höhe: 18,8 mm | Far ... (Artikelnummer: KUE0098)

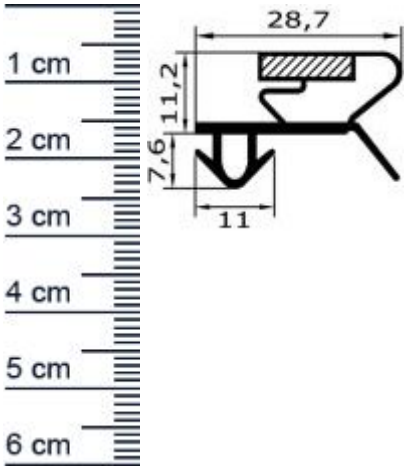

Beschreibung:

Dieser Artikel wird **ausschließlich mit GLS** versendet.

Die **Kühlschrankdichtung KUE0098 in der Farbe Grau** verschweißen wir für Sie zu einem vollständigen Rahmen, um ein perfektes Dichtergebnis zu gewährleisten. Dieser Kühlschrankdichtungsrahmen mit Magnet, kann ganz einfach durch feststecken, an Kühlschränken und Kühltruhen verschiedener Hersteller montiert werden. Mit hochwertigen Dichtung können Sie verhindern, dass warme Luft oder Feuchtigkeit einfach ungehindert in Ihren Kühlschrank eindringen. Durch spröde oder rissige Dichtungen können sonst die Energiekosten stark ansteigen und das innere der Kühlgeräte zu einem Nährboden für gefährlichen Schimmel werden. Die Größe des gewünschten Rahmens können Sie individuell festlegen. Nutzen Sie zum korrekten ausmessen der benötigten Maße auch gerne unseren Expertentipp.

Details zum Dichtungsprofil

- Höhe: 18,8 mm
- Breite: 28,7 mm
- Nutbreite: 11 mm
- Hohlkammern: 3
- Befestigung: Steckprofil
- Material: Weich-PVC

Besonderheiten der Dichtung

- Der verschweißte Rahmen muss nur noch montiert werden!
- Mit Magnet
- Langlebige, leistungsfähige und wartungsfreie Dichtung für Kühlschränke und Kühltruhen
- Beinhaltet keine gefährlichen Chemikalien

Hinweis: Dichtungsprofile und Dichtungsrahmen mit/ohne Magneteinlage stellen im Sinne des §5, Abs.1, Nr.1 des Deutschen

Lebensmittel- und Bedarfsgegenständegesetzes (LMBG) keine Bedarfsgegenstände dar, da sie bei bestimmungsmäßen Gebrauch nicht in direkten Kontakt mit Lebensmitteln kommen.

Es kann vorkommen, dass die Polarität (Schließkraft) des Magneten nicht sofort gegeben ist, dies kann bis zu 48h dauern und stellt von daher keinen Reklamationsgrund da.

Tipp: Sollte der Magnet nicht sofort haften, stellen Sie einen schweren Gegenstand (wie z. B. einen Eimer Wasser) gegen die geschlossene Tür, um den Druck zu erhöhen.

Ihr Preis: 25,63 € pro Rahmen
(inkl. 19 % MwSt. zzgl. Verpackung & Versand)

Druckdatum: 03.07.2025

Verpackungseinheit: Rahmen

EAN/GTIN Code:	4052817066249
Farbe:	Schwarz
Beinhaltet Magnet:	1
Hohlkammern:	3
Einbauart:	Mit Magnet
Material:	Weich-PVC
Profilart:	Steckprofil
Hersteller:	Graf-Dichtungen GmbH
Hohlkammern ohne Magnetkammer:	2
Bauform:	Als geschweißter Rahmen
Breite in mm:	28
Höhe in mm:	19
Nutbreite (in mm):	11