Magnetomat | magnetische Absenkdichtung | Länge: ... (Artikelnummer: BW0220)

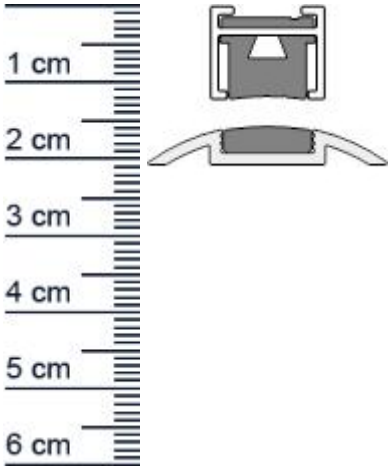

Beschreibung:

Dieser Artikel wird **ausschließlich mit GLS** versendet.

Der **Magnetomat BW0220 in der Farbe Silber** ist eine Absenkdichtung, die mit Hilfe von Magnetismus größere Spalten unter Ihren Türen abdichtet. Dadurch verhindert sie, dass warme Luft aus ihrer Wohnung entweichen oder kalte Luft eindringen kann. Auf diese Weise steigert sich Ihr Wohnkomfort beträchtlich und ihre Heizkosten können gesenkt werden.

Technische Daten zur Absenkdichtung

- Länge: 833 mm
- Höhe: 12 mm
- Nutmaß: 14,8 mm
- Hubhöhe: 5 mm
- Kürzbar: Ja
- Material: Aluminium

Besonderheiten der Absenkdichtung

- gleicht einen Türspalt aus
- Beliebig kürzbar
- DIN-Richtung: Beidseitig verwendbar

Ihr Preis: 66,54 € pro Stück
(inkl. 19 % MwSt. zzgl. Verpackung & Versand)

Druckdatum: 12.12.2025

Verpackungseinheit: Stück

EAN/GTIN Code: 4052817068366
Farbe: Silber
Nutbreite in mm: 15 mm
Material: Aluminium

Niederlassungen

Filiale München
Franz-Josef-Delonge-Str. 12-14
81249 München
Telefon: +49 (0) 89 2175 4604-0
Fax: +49 (0) 89 2175 4604-51

Servicepoint Berlin Tempelhof
Germaniastraße 144
12099 Berlin
Telefon: +49 (0) 30 7202 194-50
Fax: +49 (0) 30 7202 194-51

Produkt-Link

Länge:	833 mm
DIN-Richtung:	Beidseitig verwendbar, DIN-L (Links), DIN-R (Rechts)
Hubhöhe bis:	5 mm
Hersteller:	Athmer oHG