Scheuerleiste für Boote | Höhe: 28 mm | Farbe: s ... (Artikelnummer: SP0445)

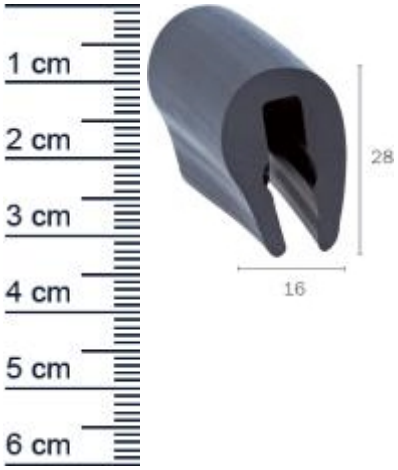

Beschreibung:

Die **Scheuerleiste SP445 in der Farbe Schwarz** eignet sich für die Anwendung an der Bootsscheuerleiste. Beim Material handelt es sich um eine abriebfeste Gummimischung, welche gegen äußere Einflüsse, wie u. a. Sonnenlicht und Salzwasser beständig ist. Die Scheuerleiste verhindert, dass Schrammen und Kratzer an dem Bootsrumpf, welche durch das Anlegen entstehen, das Boot verunstalten.

Details zur Dichtung

- Farbe: Schwarz
- Höhe: 28 mm
- Breite: 16 mm
- Klemmbereich: 7 mm

Unsere Bootsdichtungen lassen sich einfach und ohne Vorkenntnisse einbauen:

1. Schritt: Bauen Sie zunächst die alte Dichtung aus.
2. Schritt: Putzen Sie die Dichtungsaufnahme vor dem Einbau. Hierfür eignet sich unser **hauseigener Reiniger** (auf Lackverträglichkeit prüfen), um Dreck oder anderweitige Überreste zu entfernen.
3. Schritt: Nun können Sie den Dichtgummi vorsichtig in die Nut eindrücken. Achten Sie hierbei darauf, das Profil nicht zu überdehnen oder zu starken Druck auszuüben, da sonst die Dichtleistung unter Umständen nicht gewährleistet werden kann.

Ihr Preis: 23,80 € pro Meter
(inkl. 19 % MwSt. zzgl. Verpackung & Versand)

Druckdatum: 17.12.2025

Niederlassungen

Filiale München
Franz-Josef-Delonge-Str. 12-14
81249 München
Telefon: +49 (0) 89 2175 4604-0
Fax: +49 (0) 89 2175 4604-51

Servicepoint Berlin Tempelhof
Germaniastraße 144
12099 Berlin
Telefon: +49 (0) 30 7202 194-50
Fax: +49 (0) 30 7202 194-51

Produkt-Link

Verpackungseinheit: Meter

EAN/GTIN Code: 4052817110836