Wind-Ex US Absenkdichtung von Athmer | Länge: 985 mm (Artikelnummer: BW0018)

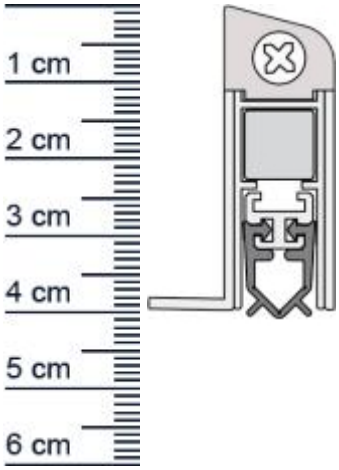

Beschreibung:

Dieser Artikel wird **ausschließlich mit GLS** versendet.

Die WIND-EX-US **Absenkdichtung BW0018 in der Farbe Bronze** von Athmer stoppt die Zugluft unter Ihren Türen!
Außerdem hilft sie Heizenergie für Sie zu sparen, da die Wärme nicht mehr so einfach aus dem Raum entweichen kann. Die **WIND-EX-Automatic** ist wie der Name schon sagt, eine automatische Dichtung, die sich mit dem Schließen und Öffnen der Türe senkt und hebt. Ganz ohne dabei über den Boden zu schleifen, schließt sie so den Spalt unter der Tür ab.
Und darüber hinaus, sieht diese moderne Design-Sockelleiste an Ihrer Tür auch noch ausgesprochen gut aus.

Technische Daten zur Absenkdichtung

- Farbe: Bronze
- Türblattaußenmaß: 985 mm
- Höhe: 40 mm
- Breite: 24,6 mm
- Befestigung: zum Aufschrauben von unten
- Material der Dichtung: PVC
- Material des Profils: Aluminium

Besonderheiten der Absenkdichtung

- Für unsichtbare Montage von unten auf das Türblatt ohne sichtbare Beschädigungen.
- gleicht einen Türspalt von bis zu 11 mm aus
- automatischer Ausgleich bei schiefem Boden
- einseitige Auslösung
- kürzbar um max. 125 mm

Zur Information für Sie: Eine WIND-EX anzubringen ist ganz einfach

und erfordert kein besonderes Geschick. Wenige Schrauben genügen. Eine ausführliche Montageanleitung, die zeigt wie es gemacht wird, finden Sie immer auf der Verpackung. Das benötigte Zubehör ist beigepackt.

Ihr Preis: 48,86 € pro Stück
(inkl. 19 % MwSt. zzgl. Verpackung & Versand)

Druckdatum: 16.12.2025

Verpackungseinheit: Stück

EAN/GTIN Code:	4052817010631
Farbe:	Bronze
Einbauart:	Zum Aufschrauben
Material:	Aluminium
Länge:	985 mm
DIN-Richtung:	Beidseitig verwendbar
Hubhöhe bis:	11 mm
Hersteller:	Athmer oHG
Türart:	Außentür, Innentür
Kürzbar um:	125 mm
Für Feuerschutztüren:	Nein