Schall-Ex Stadi Abdeckblech Typ A von Athmer | L ... (Artikelnummer: BW0492)

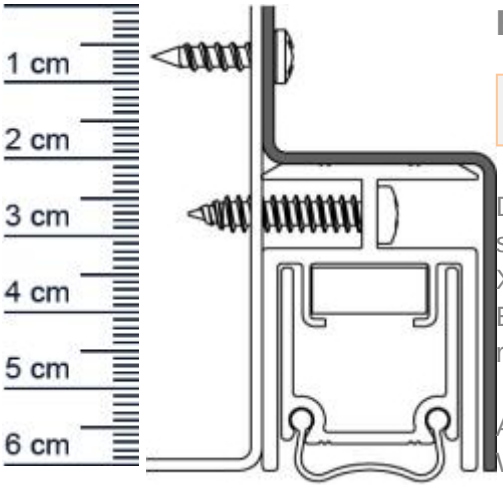

Beschreibung:

Dieser Artikel wird **ausschließlich mit GLS** versendet.

Das **Schall-EX Stadi Abdeckblech Typ A BW0492** von Athmer eignet sich zum Abdecken der automatischen Absenkdichtung Schall-EX Stadi XL-40 DT.
Es verfügt über ein mehrteiliges Dichtungssystem und eine besonders robuste Ausführung.

Absenkdichtungen helfen dabei Heizenergie für Sie zu sparen, da die Wärme nicht mehr so einfach aus dem Raum entweichen kann.

Technische Daten

- Länge: 900 mm
- Geeignet für: Holztüren, Metalltüren
- Oberfläche: geschliffen, foliert
- Material: Edelstahl
- Kopplungssystem bis 8 m Torbreite

Besonderheiten von Absenkdichtungen

- gleichen den Türspalt unter der Türe aus
- automatischer Ausgleich bei schiefem Boden
- unterschiedliche Auslösungsarten je nach Dichtung

Ihr Preis: 95,96 € pro Stück
(inkl. 19 % MwSt. zzgl. Verpackung & Versand)

Druckdatum: 15.12.2025

Verpackungseinheit: Stück

EAN/GTIN Code:	4052817104576
Material:	Aluminium
DIN-Richtung:	Beidseitig verwendbar, DIN-L (Links), DIN-R (Rechts)

Niederlassungen

Filiale München
Franz-Josef-Delonge-Str. 12-14
81249 München
Telefon: +49 (0) 89 2175 4604-0
Fax: +49 (0) 89 2175 4604-51

Servicepoint Berlin Tempelhof
Germaniastraße 144
12099 Berlin
Telefon: +49 (0) 30 7202 194-50
Fax: +49 (0) 30 7202 194-51

Produkt-Link

Graf Dichtungen

www.graf-dichtungen.de
Hotline: +49 (0) 89 2175 4604-0

Hersteller:	Athmer oHG
Türart:	Außentür, Innentür
Für Feuerschutztüren:	Ja

Niederlassungen

Filiale München
Franz-Josef-Delonge-Str. 12-14
81249 München
Telefon: +49 (0) 89 2175 4604-0
Fax: +49 (0) 89 2175 4604-51

Servicepoint Berlin Tempelhof
Germaniastraße 144
12099 Berlin
Telefon: +49 (0) 30 7202 194-50
Fax: +49 (0) 30 7202 194-51

Produkt-Link