Dichtungsprofil für Bootsluken | Höhe: 20 mm | F ... (Artikelnummer: SP0383)

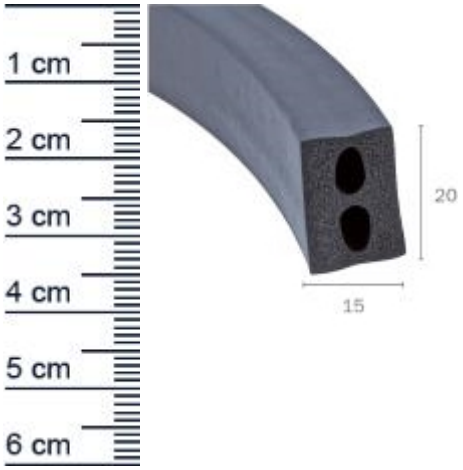

Beschreibung:

Das **Dichtungsprofil SP0383 in der Farbe Schwarz** wird insbesondere bei Bootsluken verbaut. Durch die zwei Hohlkammern wird der Schließkomfort erhöht. Der Einbau verhindert, dass Wasser und Zugluft in den Bootsinnenraum eintreten

Details zur Dichtung

- Farbe: Schwarz
- Höhe: 20 mm
- Breite: 15 mm
- Hohlkammer: 2
- Material: EPDM

Besonderheiten der Dichtung

- Sehr gute Witterungs- und Ozonbeständigkeit
- Verträglich mit wasserverdünnbaren Acrylat-Lacken und umweltfreundlichen Lacken
- Besonders langlebig, leistungsfähig und wartungsfrei
- Zu 100% recyclingfähig
- Beinhaltet keine gefährlichen Chemikalien

Als Hinweis für Sie: Jede Dichtung wird mit einer kostenfreien Zugabe von 3-5 cm pro 5 Meter Länge an Sie geliefert.

Unsere Bootsdichtungen lassen sich einfach und ohne Vorkenntnisse einbauen:

1. Schritt: Putzen Sie die Nut (Kerbe für das Einsetzen der Dichtung) sorgfältig, bevor Sie die Dichtung einbauen. Wischen Sie dazu mit einem handelsüblichen Schwammtuch durch die Nut, um Holzspäne, Fett und andere Rückstände zu entfernen.
2. Schritt: Nun können Sie den dichtenden Gummi vorsichtig in die Nut eindrücken. Achten Sie darauf, das Profil dabei nicht zu

Niederlassungen

Filiale München
Franz-Josef-Delonge-Str. 12-14
81249 München
Telefon: +49 (0) 89 2175 4604-0
Fax: +49 (0) 89 2175 4604-51

Servicepoint Berlin Tempelhof
Germaniastraße 144
12099 Berlin
Telefon: +49 (0) 30 7202 194-50
Fax: +49 (0) 30 7202 194-51

Produkt-Link

überdehnen oder zu starken Druck auszuüben, da sonst die Dichtleistung unter Umständen nicht gewährleistet werden kann.
3. Schritt: Damit die Dichtung ein optimales Ergebnis erzielen kann, braucht es saubere Gehrungsschnitte in den Ecken. Diese erhalten Sie am einfachsten mit Hilfe einer Gehrungsschere.

Ihr Preis: 9,53 € pro Meter
(inkl. 19 % MwSt. zzgl. Verpackung & Versand)

Druckdatum: 05.12.2025

Verpackungseinheit: Meter

EAN/GTIN Code: 4052817112281