Schall-Ex Strahlenschutz OS Absenkdichtung von A ... (Artikelnummer: BW0395)

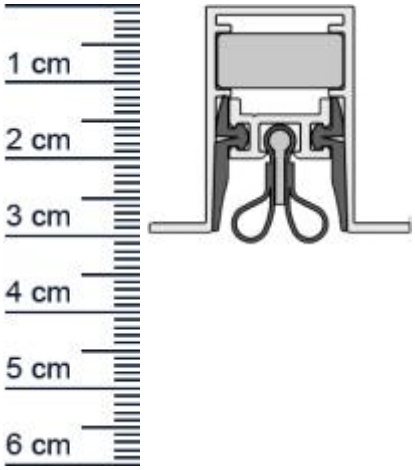

Beschreibung:

Dieser Artikel wird **ausschließlich mit GLS** versendet.

Die **Schall-EX Strahlenschutz OS Absenkdichtung BW0395** von Athmer kann für Türen mit Anforderungen an den Strahlenschutz verwendet werden. Sie ist nach DIN 6834 für Strahlenschutztüren geeignet. Zudem bietet Sie einen hervorragenden Schallschutz und ist Barrierefrei.
Die **Schall-EX-Automatic** ist wie der Name schon sagt, eine automatische Dichtung, die sich mit dem Schließen und Öffnen der Türe senkt und hebt. Ganz ohne dabei über den Boden zu schleifen, schließt sie so den Spalt unter der Tür ab.

Technische Daten zur Absenkdichtung

- Lieferlänge: 1083 mm (für 1110 mm Normtür)
- Höhe: 30 mm
- Breite: 19,7 mm
- Material der Dichtung: Silikon selbstverlöschend, Bleigummi
- Material des Profils: Aluminium

Besonderheiten der Absenkdichtung

- gleicht einen Türspalt von bis zu 12 mm aus
- automatischer Ausgleich bei schiefem Boden
- zweiseitige Auslösung
- Geeignet für Strahlenschutztüren nach DIN 6834
- kürzbar um max. 125 mm

Zur Information für Sie: Eine Schall-EX anzubringen ist ganz einfach und erfordert kein besonderes Geschick. Die Montage erfolgt durch seitliche Befestigungswinkel. Das benötigte Zubehör für die Befestigung ist beigefügt.

Ihr Preis: 144,11 € pro Stück
(inkl. 19 % MwSt. zzgl. Verpackung & Versand)

Druckdatum: 19.04.2024

Verpackungseinheit: Stück

EAN/GTIN Code:	4052817096772
Farbe:	Alu-werkblank
Nutbreite in mm:	19,7 mm
Einbauart:	Zum Einfräsen
Material:	Silikon, Bleigummi
Länge:	1083 mm
DIN-Richtung:	Beidseitig verwendbar, DIN-L (Links), DIN-R (Rechts)
Türart:	Außentür, Innentür
Kürzbar um:	125 mm
Für Feuerschutztüren:	Nein