Schall-Ex Stadi L-20/20 WS Absenkdichtung von At ... (Artikelnummer: BW0022)

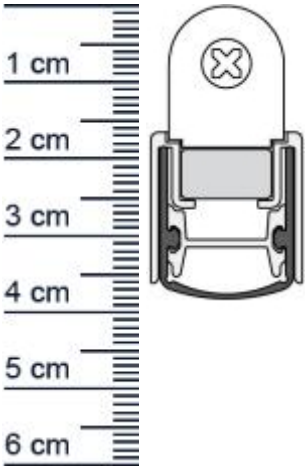

Beschreibung:

Dieser Artikel wird **ausschlielich mit GLS** versendet.

Die **Schall-EX Stadi L-20/20 WS Absenkdichtung BW0022** von Athmer ist eine automatische Turabdichtung. Sie verfugt uber hohe Schalldammwerte und ist von kleiner Baugroe.
Die Dichtung eignet sich hervorragend um Energie zu sparen, da sie dafur sorgt, dass die Heizwarme nicht mehr einfach aus dem Raum entweichen kann.
Die Schall-EX-Automatic senkt und hebt sich mit dem Schlieen und Offnen der Tur, ohne dabei uber den Boden zu schleifen. Auerdem schlit sie den Spalt unter der Tur zuverlassig ab.

Technische Daten zur Absenkdichtung

- Lieferlange: 1050 mm
- Hohe: 20 mm
- Breite: 20 mm
- Material der Dichtung: Silikon selbstverloschend
- Material des Profils: Aluminium

Besonderheiten der Absenkdichtung

- kurzbar um max. 150 mm
- gleicht einen Turspalt von bis zu 16 mm aus
- automatischer Ausgleich bei schiefem Boden
- einseitige Auslosung mit Parallelabsenkung
- eignet sich fur Schallschutz, Rauchschutz und Feuerschutz

Zur Information fur Sie: Eine Schall-EX anzubringen ist ganz einfach und erfordert kein besonderes Geschick. Die Montage erfolgt durch seitliche Befestigungswinkel. Das benotigte Zubehor fur die Befestigung ist im Lieferumfang enthalten.

Niederlassungen

Filiale Munchen
Franz-Josef-Delonge-Str. 12-14
81249 Munchen
Telefon: +49 (0) 89 2175 4604-0
Fax: +49 (0) 89 2175 4604-51

Servicepoint Berlin Tempelhof
Germaniastrae 144
12099 Berlin
Telefon: +49 (0) 30 7202 194-50
Fax: +49 (0) 30 7202 194-51

Produkt-Link

Ihr Preis: 71,88 pro Stuck
(inkl. 19 % MwSt. zzgl. Verpackung & Versand)

Druckdatum: 25.11.2026

Verpackungseinheit: Stuck

EAN/GTIN Code:	4052817010679
Farbe:	Alu-werkblank
Nutbreite in mm:	20 mm
Einbauart:	Zum Einfrasen
Material:	Aluminium
Lange:	1050 mm
DIN-Richtung:	Beidseitig verwendbar
Hubhohe bis:	16 mm
Hersteller:	Athmer oHG
Turart:	Auentur, Innentur
Kurzbar um:	150 mm
Fur Feuerschutzturen:	Ja