Schwellenprofil fur Treppenstufen | 44 mm Breite ... (Artikelnummer: SP0164)

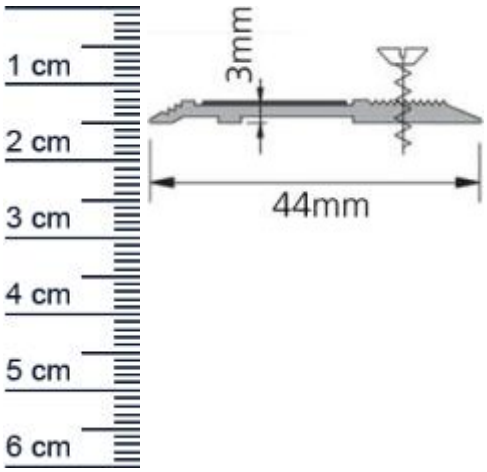

Beschreibung:

Dieser Artikel wird **ausschlielich mit GLS** versendet.

Das **Schwellenprofil SP0164 in der Farbe Anthrazit** ist rutschfest und eignet sich deshalb besonders gut fur Treppenstufen und Trittkanten. Es ist mit einem Dekorstreifen aus Aluminium-Oxid Korn (ca. Kornung 50) ausgestattet. Die Befestigung des Schwellenprofils ist ganz einfach und erfolgt mit Senkkopfschrauben (nicht im Lieferumfang enthalten) oder Montagekleber.

Details zur Dichtung

- Farbe: Anthrazit
- Hohe: 3 mm
- Breite: 44 mm
- Lange: 2000 mm
- Montage: zum Bohren (nicht vorgebohrt)
- Material: Aluminium

Unsere Bodenschwellen lassen sich ganz einfach und ohne Vorkenntnisse einbauen:

1. **Verklebungen:** Mit Hilfe eines Polymerklebers, kann die Bodenschwelle auch unterschiedliche Oberflachen geklebt werden.
2. Zur Vorbereitung von Bodenbelagen aus Polyolefinen empfehlen wir den Primer SP0474
3. Zum Entfetten von Klebeflachen empfehlen wir den Reiniger SP5850. Fuhren Sie vorher immer Vertraglichkeitstests an unauffalligen Stellen durch.

Ihr Preis: 48,62 pro Stuck
(inkl. 19 % MwSt. zzgl. Verpackung & Versand)

Niederlassungen

Filiale Munchen
Franz-Josef-Delonge-Str. 12-14
81249 Munchen
Telefon: +49 (0) 89 2175 4604-0
Fax: +49 (0) 89 2175 4604-51

Servicepoint Berlin Tempelhof
Germaniastrae 144
12099 Berlin
Telefon: +49 (0) 30 7202 194-50
Fax: +49 (0) 30 7202 194-51

Produkt-Link

Graf Dichtungen

www.graf-dichtungen.de
Hotline: +49 (0) 89 2175 4604-0

Druckdatum: 23.11.2026

Verpackungseinheit: Stuck

EAN/GTIN Code:	4052817066980
Farbe:	Anthrazit
Montageart:	Zum Aufschrauben
Material:	Aluminium
Mae (H x B):	3 x 44 mm
Selbstklebend:	Nein
Lange:	2000 mm
Hersteller:	Graf-Dichtungen GmbH

Niederlassungen

Filiale Munchen
Franz-Josef-Delonge-Str. 12-14
81249 Munchen
Telefon: +49 (0) 89 2175 4604-0
Fax: +49 (0) 89 2175 4604-51

Servicepoint Berlin Tempelhof
Germaniastrae 144
12099 Berlin
Telefon: +49 (0) 30 7202 194-50
Fax: +49 (0) 30 7202 194-51

Produkt-Link