Schall-Ex Ultra WS Absenkdichtung von Athmer | L ... (Artikelnummer: SP5317)

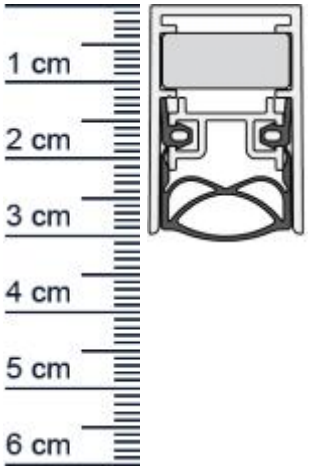

Beschreibung:

Dieser Artikel wird **ausschlielich mit GLS** versendet.

Die **Schall-EX Ultra WS Absenkdichtung SP5317** von Athmer stoppt die Zugluft unter Ihren Turen!
Auerdem hilft sie Heizenergie fur Sie zu sparen, da die Warme nicht mehr so einfach aus dem Raum entweichen kann. Die **Schall-EX-Automatic** ist wie der Name schon sagt, eine automatische Dichtung, die sich mit dem Schlieen und Offnen der Ture senkt und hebt. Ganz ohne dabei uber den Boden zu schleifen, schliet sie so den Spalt unter der Tur ab.

Aufgrund ihrer hochwertigen Eigenschaften ist sie fur Schall-, Rauch- und Feuerschutzturen geeignet. Zudem ist sie selbstnachstellend und mit einem Uberlastschutz ausgestattet.

Technische Daten zur Absenkdichtung

- Lieferlange: 958 mm (fur 985 mm Normtur)
- Hohe: 30 mm
- Breite: 19,7 mm
- Nutma: 21 m breit x > 20 mm tief
- Befestigung: zum Einfrasen mit seitlichen Befestigungswinkeln
- Material der Dichtung: Silikon
- Material des Profils: Aluminium

Besonderheiten der Absenkdichtung

- gleicht einen Turspalt von bis zu 12 mm aus
- automatischer Ausgleich bei schiefem Boden
- zweiseitige Auslosung
- fur Schiebeturen mit Verriegelung
- kurzbar um max. 125 mm

Zur Information fur Sie: Eine Schall-EX anzubringen ist ganz einfach und erfordert kein besonderes Geschick. Die Montage erfolgt durch

seitliche Befestigungswinkel. Das benotigte Zubehor fur die Befestigung ist beigefugt.

Ihr Preis: 80,16 pro Stuck
(inkl. 19 % MwSt. zzgl. Verpackung & Versand)

Druckdatum: 24.11.2026

Verpackungseinheit: Stuck

EAN/GTIN Code:	4052817051511
Farbe:	Alu-werkblank
Nutbreite in mm:	20 mm
Einbauart:	Zum Einfrasen
Material:	Aluminium
Lange:	958 mm
DIN-Richtung:	Beidseitig verwendbar, DIN-L (Links), DIN-R (Rechts)
Hubhohe bis:	12 mm
Hersteller:	Athmer oHG
Turart:	Auentur, Innentur
Kurzbar um:	125 mm
Fur Feuerschutzturen:	Ja