Schall-Ex Slide M-12 WS ZA-L Absenkdichtung von ... (Artikelnummer: BW0306)

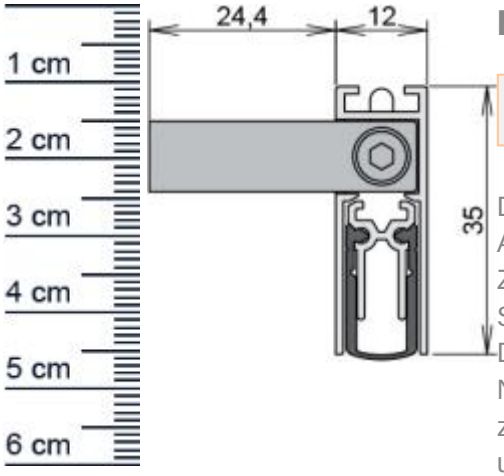

Beschreibung:

Dieser Artikel wird **ausschließlich mit GLS** versendet.

Die **Schall-EX Slide M-12 WS ZA-L Absenkdichtung BW0306** von Athmer kann bei Schiebetüren mit Verriegelung Verwendung finden. Zudem eignet sie sich für Türkonstruktionen ohne Anschlagpfosten und Schiebetüren die vor der Wand laufend links abschließen.
Der Auslöser der automatischen Absenkdichtung befindet sich an der Nebenschließkante. Die Dichtung eignet sich hervorragend um Energie zu sparen. Denn mit ihr kann verhindert werden, dass Zugluft ungehindert eindringen kann oder Heizenergie aus Ihren Räumen entweicht.

Technische Daten zur Absenkdichtung

- Lieferlänge: 708 mm (für 735 mm Normtür)
- Höhe: 35 mm
- Breite: 12 mm
- Material der Dichtung: Silikon selbstverlöschend
- Material des Profils: Aluminium

Besonderheiten der Absenkdichtung

- gleicht einen Türspalt von bis zu 11 mm aus
- automatischer Ausgleich bei schiefem Boden
- einseitige Auslösung
- Schiebetürdichtung mit Zugauslöser
- Zuhaltung erforderlich
- eignet sich für Schallschutz, Feuerschutz und Rauchschutz

Zur Information für Sie: Eine Schall-EX anzubringen ist ganz einfach und erfordert kein besonderes Geschick. Das benötigte Zubehör ist beigepackt.

Ihr Preis: 109,96 € pro Stück
(inkl. 19 % MwSt. zzgl. Verpackung & Versand)

Druckdatum: 18.09.2025

Verpackungseinheit: Stück

EAN/GTIN Code:	4052817077900
Farbe:	Alu-werkblank
Nutbreite in mm:	12 mm
Einbauart:	Zum Einfräsen
Material:	Aluminium
Länge:	708 mm
DIN-Richtung:	DIN-L (Links)
Hubhöhe bis:	12 mm
Türart:	Außentür, Innentür
Für Feuerschutztüren:	Ja