WIND-EX US Absenkdichtung von Athmer | Lange: 73 ... (Artikelnummer: BW0093)

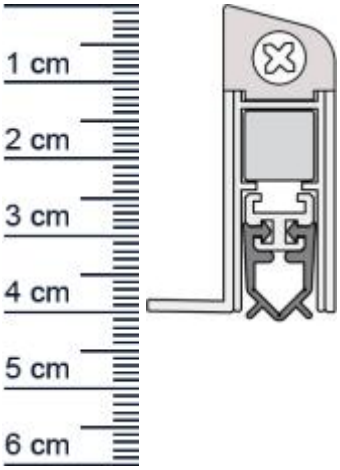

Beschreibung:

Dieser Artikel wird **ausschlielich mit GLS** versendet.

Die **Wind-EX US Absenkdichtung BW0093** von Athmer ist eine automatische Turabdichtung. Sie bietet unterschiedliche Anschlagoptionen und kann ohne sichtbare Beschadigungen an der Tur angebracht werden.
Diese Dichtung stoppt zuverlassig Zugluft und steigert damit Ihren Wohnkomfort betrachtlich. Zudem spart sie Heizkosten, da die Warme nicht mehr so einfach aus Ihren Raumen entweichen kann.
Die **Wind-EX-Automatic** ist wie der Name schon sagt, eine automatische Dichtung, die sich mit dem Schlieen und Offnen der Ture senkt und hebt. Ganz ohne dabei uber den Boden zu schleifen, schliet sie so den Spalt unter der Tur ab.

Technische Daten zur Absenkdichtung

- Farbe: Wei
- Turblattauenma: 735 mm
- Hohe: 40 mm
- Breite: 14,6 mm
- Material der Dichtung: PVC
- Material des Profils: Aluminium

Besonderheiten der Absenkdichtung

- gleicht einen Turspalt von bis zu 11 mm aus
- automatischer Ausgleich bei schiefem Boden
- einseitige Auslosung
- kurzbar um max. 125 mm

Zur Information fur Sie: Eine Wind-EX anzubringen ist ganz einfach und erfordert kein besonderes Geschick. Die Montage erfolgt von unten auf das Turblatt, dadurch sind keine sichtbaren Beschadigungen an der Tur zu erkennen. Das benotigte Zubehor fur die Befestigung ist

beigefugt.

Ihr Preis: 46,15 pro Stuck
(inkl. 19 % MwSt. zzgl. Verpackung & Versand)

Druckdatum: 24.11.2026

Verpackungseinheit: Stuck

EAN/GTIN Code:	4052817011379
Farbe:	Wei
Einbauart:	Zum Aufschrauben
Material:	Aluminium
Lange:	735 mm
DIN-Richtung:	Beidseitig verwendbar, DIN-L (Links), DIN-R (Rechts)
Hubhohe bis:	11 mm
Hersteller:	Athmer oHG
Turart:	Auentur, Innentur
Kurzbar um:	125 mm
Fur Feuerschutzturen:	Nein