Wind-Ex US Absenkdichtung von Athmer | Länge: 11 ... (Artikelnummer: BW0021)

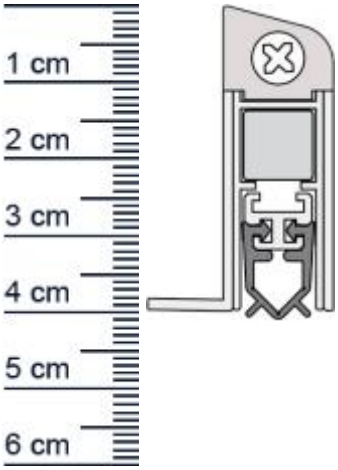

Beschreibung:

Dieser Artikel wird **ausschließlich mit GLS** versendet.

Die **Wind-EX US Absenkdichtung BW0021** von Athmer ist eine automatische Türabdichtung. Sie bietet unterschiedliche Anschlagoptionen und kann ohne sichtbare Beschädigungen an der Tür angebracht werden.
Diese Dichtung stoppt zuverlässig Zugluft und steigert damit Ihren Wohnkomfort beträchtlich. Zudem spart sie Heizkosten, da die Wärme nicht mehr so einfach aus Ihren Räumen entweichen kann.
Die **Wind-EX-Automatic** ist wie der Name schon sagt, eine automatische Dichtung, die sich mit dem Schließen und Öffnen der Türe senkt und hebt. Ganz ohne dabei über den Boden zu schleifen, schließt sie so den Spalt unter der Tür ab.

Technische Daten zur Absenkdichtung

- Farbe: Bronze
- Türblattaußenmaß: 1110 mm
- Höhe: 40 mm
- Breite: 14,6 mm
- Material der Dichtung: PVC
- Material des Profils: Aluminium

Besonderheiten der Absenkdichtung

- gleicht einen Türspalt von bis zu 11 mm aus
- automatischer Ausgleich bei schiefem Boden
- einseitige Auslösung
- kürzbar um max. 125 mm

Zur Information für Sie: Eine Wind-EX anzubringen ist ganz einfach und erfordert kein besonderes Geschick. Die Montage erfolgt von unten auf das Türblatt, dadurch sind keine sichtbaren Beschädigungen an der Tür zu erkennen. Das benötigte Zubehör für die Befestigung ist beigefügt.

Ihr Preis: 50,33 € pro Stück
(inkl. 19 % MwSt. zzgl. Verpackung & Versand)

Druckdatum: 07.05.2024

Verpackungseinheit: Stück

EAN/GTIN Code:	4052817010662
Farbe:	Bronze
Einbauart:	Zum Aufschrauben
Material:	Aluminium
Länge:	1110 mm
DIN-Richtung:	Beidseitig verwendbar
Türart:	Außentür, Innentür
Kürzbar um:	125 mm
Für Feuerschutztüren:	Nein