Kühlschrankdichtungsrahmen | 21,2 mm Höhe | Farb ... (Artikelnummer: KUE0078)

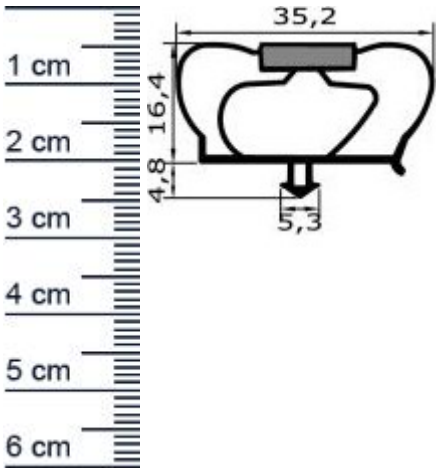

Beschreibung:

Dieser Artikel wird **ausschließlich mit GLS** versendet.

Die **Kühlschrankdichtung KUE0078 in der Farbe Grau** ist ein komplett verschweißter Kühlschrankdichtungsrahmen mit Magnet und Steckprofil. Mit diesem Profil können Sie effektiv verhindern, dass sich warme Luft in Ihrem Kühlschrank ausbreitet und so den Energieverbrauch ankurbelt. Verwendet werden kann diese Dichtung für Infrigo Kühlschränke.
Die Größe des Rahmens können Sie dabei ganz individuell nach Ihrem Wunschmaß festlegen.

Details zum Dichtungsprofil

- Höhe: 21,2 mm
- Breite: 35,2 mm
- Hohlkammern: 5
- Befestigung: Steckprofil
- Material: Weich-PVC

Besonderheiten der Dichtung

- Der fertig geschweißte Rahmen muss nur noch eingebaut werden!
- Mit Magnet
- Langlebige, leistungsfähige und wartungsfreie Dichtung
- Beinhaltet keine gefährlichen Chemikalien

Hinweis: Dichtungsprofile und Dichtungsrahmen mit/ohne Magneteinlage stellen im Sinne des §5, Abs.1, Nr.1 des Deutschen Lebensmittel- und Bedarfsgegenständegesetzes (LMBG) keine Bedarfsgegenstände dar, da sie bei bestimmungsmäßen Gebrauch nicht direkt mit Lebensmitteln in Berührung kommen.

Es kann vorkommen, dass die Polarität (Schließkraft) des Magneten nicht sofort gegeben ist, dies kann bis zu 48h dauern und stellt keinen

Reklamationsgrund da.

Tipp: Sollte der Magnet nicht sofort haften, stellen Sie einen schweren Gegenstand (z. B. einen Eimer Wasser) gegen die geschlossene Tür, um den Druck zu erhöhen.

Ihr Preis: 24,28 € pro Rahmen
(inkl. 19 % MwSt. zzgl. Verpackung & Versand)

Druckdatum: 05.05.2024

Verpackungseinheit: Rahmen

EAN/GTIN Code:	4052817041369
Farbe:	Grau
Marke des Kühlschranks:	Infrigo
Hohlkammern:	5
Einbauart:	Mit Magnet
Material:	Weich-PVC
Profilart:	Steckprofil
Hohlkammern ohne Magnetkammer:	4
Bauform:	Als geschweißter Rahmen
Breite in mm:	35
Höhe in mm:	21
Nutbreite (in mm):	5