Planet PU Absenkdichtung | Länge: 1335 mm (Artikelnummer: PL00174)

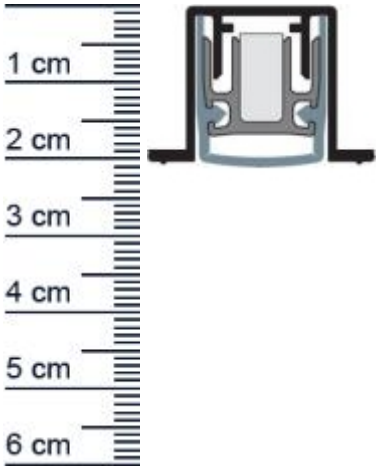

Beschreibung:

Die **Planet PU Absenkdichtung PL00174** ist eine automatische Abdichtung für Holz- und Metalltüren. Dank der geräuschlosen Parallelabsenkung schleift sie nicht über den Boden und eignet sich speziell für einen unebenen Untergrund. Zudem wird sie auch gerne, aufgrund ihrer hervorragenden Eigenschaften, in Schall- und Rauchschutztüren verwendet.

Diese Absenkdichtung verhindert erfolgreich das Entweichen warmer Luft aus ihren Räumlichkeiten und das Eindringen von kalter Zugluft. Weshalb sich die Dichtung auch positiv auf ihre Heizkosten auswirken kann.

Technische Daten zur Absenkdichtung

- Lieferlänge: 1335 mm (für 1360 mm Normtür)
- Höhe: 19,8 mm
- Breite: 20 mm
- bis 50?dB bei Bodenluft 7?mm
- Material der Dichtung: Silikon selbstverlöschend
- Material des Profils: Aluminium

Besonderheiten der Absenkdichtung

- gleicht einen Türspalt von bis zu 16 mm aus
- Hochwertige Silikonlippe, seitlicher Überstand einstellbar
- einseitige Auslösung mit Parallelabsenkung, Bandseitig
- Auch für 2-flügelige Türen mit Kant- oder Treibriegel
- Automatischer Ausgleich bei schiefem Boden

Zur Information für Sie: Die Montage erfolgt durch Anschrauben von unten, mit Hilfe von bauseitigen Schrauben. Das benötigte Zubehör erhalten Sie zusammen mit der Dichtung.

Ihr Preis: 62,05 € pro Stück
(inkl. 19 % MwSt. zzgl. Verpackung & Versand)

Niederlassungen

Filiale München
Franz-Josef-Delonge-Str. 12-14
81249 München
Telefon: +49 (0) 89 2175 4604-0
Fax: +49 (0) 89 2175 4604-51

Filiale Berlin Kreuzberg
Fidicinstraße 6
10965 Berlin
Telefon: +49 (0) 30 6904 19-92
Fax: +49 (0) 30 6904 19-94

Servicepoint Berlin Tempelhof
Germaniastraße 144
12099 Berlin
Telefon: +49 (0) 30 7202 194-50
Fax: +49 (0) 30 7202 194-51

Produkt-Link

Druckdatum: 07.05.2024

Verpackungseinheit: Stück

EAN/GTIN Code:	4052817043059
Farbe:	Alu-werkblank
Nutbreite in mm:	19,8 mm
Einbauart:	Zum Einfräsen
Material:	Aluminium
Länge:	1335 mm
DIN-Richtung:	Beidseitig verwendbar, DIN-L (Links), DIN-R (Rechts)
Türart:	Außentür, Innentür
Kürzbar um:	125 mm
Für Feuerschutztüren:	Nein